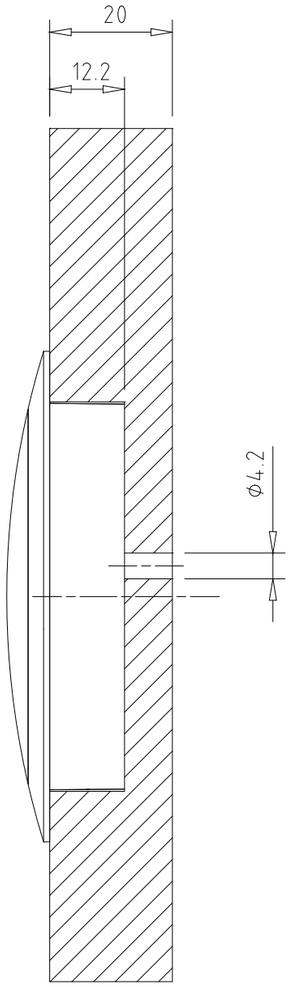

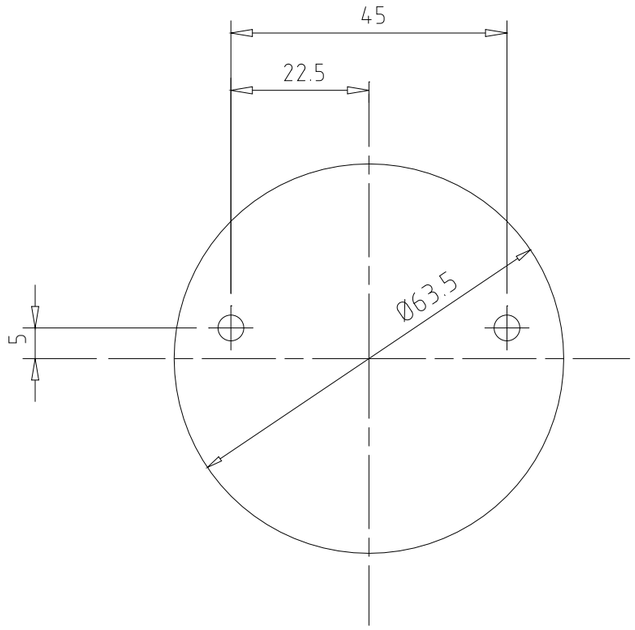

pamar	Ricavato da		Formato A3	Data 02/10/2009
	Materiale	Trattamento	Peso	Disegnato R. Riva
	File MisIncMN1142Z.dwg	Codice Pamar	Scala 1:1	Controllato
Pamar S.p.A Renate (MI)	Descrizione Sede incasso per MN1142Z		Nr. Disegno –	Rev. 0

Questo disegno è di nostra proprietà. Non può essere riprodotto nè trasmesso a terzi senza nostra autorizzazione.